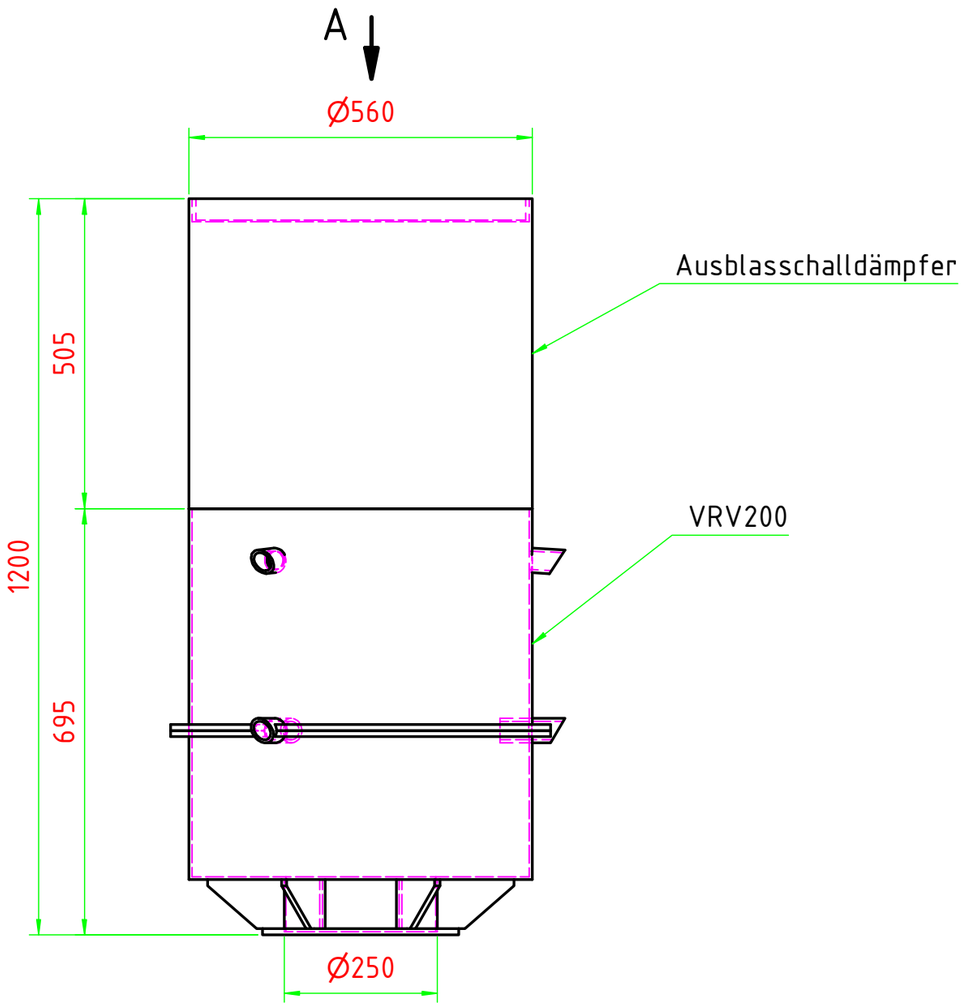

A (1 : 10)

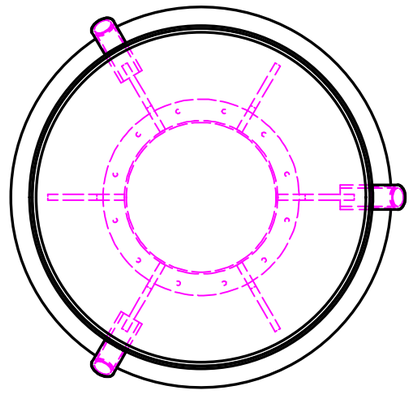

Verwendungsbereich			
TV	BFM	BFA	KOOP
AK	WZB	BFG	OF
ZS	BFL	WF	

zul. Abweichung für Maße ohne Toleranzangabe: nach DIN 2768

Oberfläche

Maßstab: 1 : 10

Gewicht: –

Werkstoff: PPs

Halbzeug:

	Datum	Name
Erstellt	22.07.2021	Rissler
Gezeichnet	22.07.2021	Rissler
Kontrolliert		
Norm		

Dachventilator vertikal ausblasend

VRV200 mit Ausblasschalldämpfer

Artikel: ...

Projektionsmethode

Eigentümer: MIETZSCH

Zeichnungsnummer: VRV200_ASD

Blatt: 1 /1

A3

Status	Änderungen	Datum	Name

Schutzvermerk: Schutzvermerk ISO 16016 beachten.

Ersatz für

Ersatz durch

C:\CAD\VaultWorkspace\CADDATEN\Modelle iLogic\VRV\VRV_iL_CSV.idw